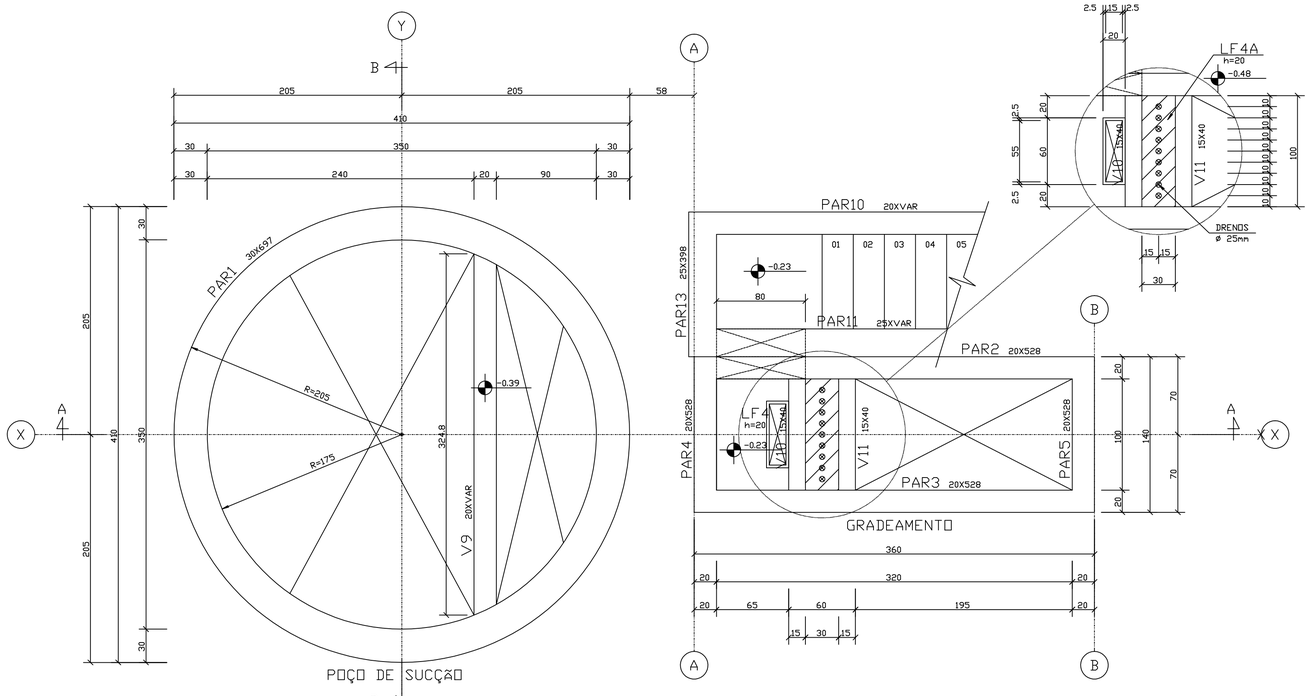

CORTE D-D (NÍVEIS: -0.48/-0.39/-0.23)
ELEVATÓRIA (EEGU-6B)
ESCALA 1:25

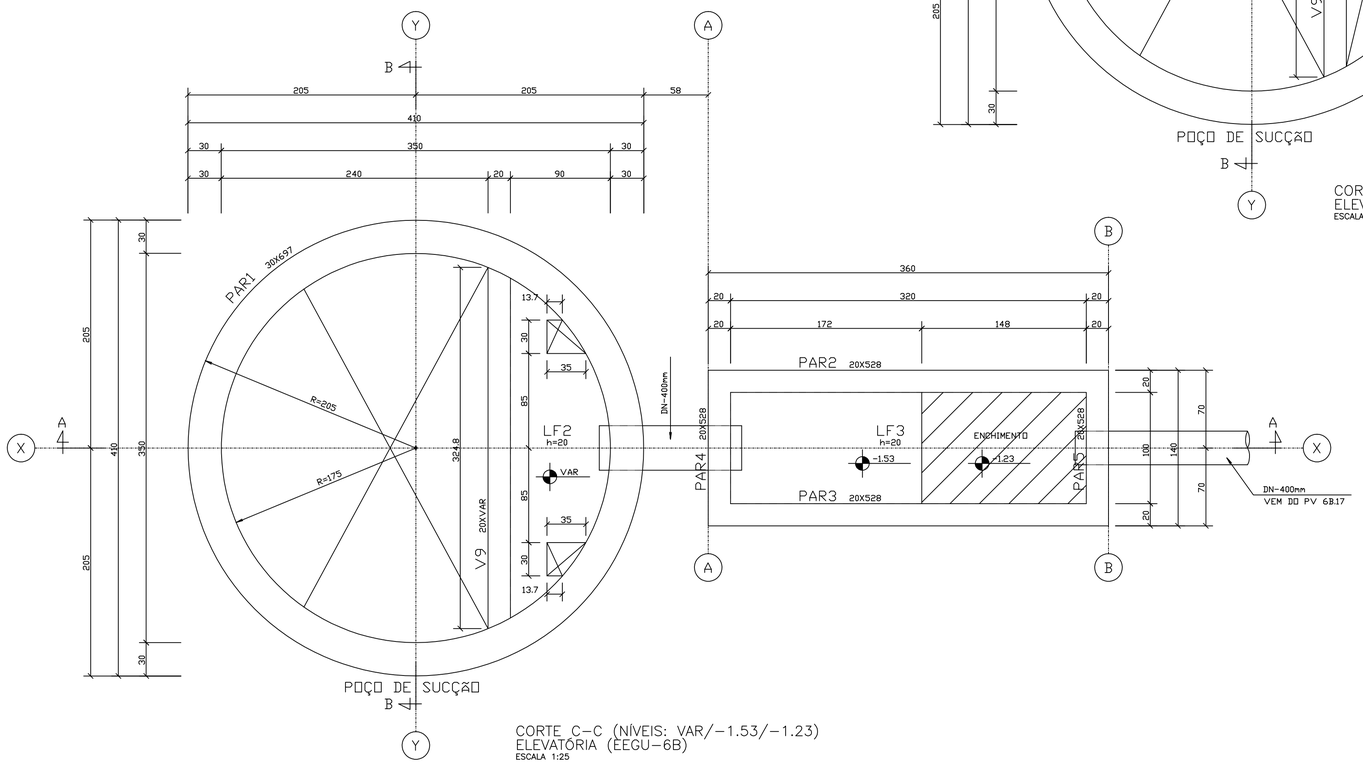

CORTE C-C (NÍVEIS: VAR/-1.53/-1.23)
ELEVATÓRIA (EEGU-6B)
ESCALA 1:25

CONFIGURAÇÃO DE PENAS P/ PLOTAGEM: A1 COLOR

	ESP.	COR
8	0,08	7
6	0,15	7
7	0,2	7
4	0,3	7
1	0,4	7
3	0,5	7
5	0,6	7
2	0,8	7
10	0,2	10
140	0,4	140
162	0,4	162
251	0,1	251

ESTE DESENHO É PROPRIEDADE DA COMPANHIA ESPÍRITO SANTENSE DE SANEAMENTO – CESAN E NÃO PODE SER COPIADO SEM SUA AUTORIZAÇÃO.

NÚMEROS	TÍTULOS	Nº	LOCAL	DISCRIMINAÇÃO	DES.	DIV.	GER.	DATA
CNO-GU-06-00-BF-005	SISTEMADEDESODORIZAÇÃOBIOLÓGICA							
CNO-GU-02-12-EE-024	CORTESAA',BB'EDETALHEDAGRADEINCLINADA COMGRELHA							
CNO-GU-02-12-EE-023	PLANTABAIXA,VISTASUPERIOR,DETALHEDO MANÔMETROELM							
CNO-GU-02-12-EE-022	IMPLANTAÇÃO,SITUAÇÃO,MEDIDORDEVAZÃO EDITRANSOR							
CNO-GU-07-03-EE-005	DIAGRAMADEEMPUXOSEESPESSURASDEPAREDES ELAJES							
CNO-GU-01-01-EE-010	URBANIZAÇÃO,SITUAÇÃO,CORTEEEELEVAÇÕES	0	–	EMISSÃOINICIAL	ELI	–	SECHIM	12/03/10
PRINCIPAIS DESENHOS DE REFERÊNCIA		REVISÃO						

CANCELA E SUBSTITUI O DESENHO NÚMERO: –

CANCELADO E SUBSTITUÍDO PELO DESENHO NÚMERO: –

CENTRO DE DOCUMENTAÇÃO
RECEBIDO: / /
Nº DOC.: ASS.:
APROVAÇÃO CESAN:
ASS.: MATR.:
UNID.: DATA: / /
ESTA APROVAÇÃO NÃO ISENTA A CONTRATADA DE SUAS RESPONSABILIDADES LEGAIS.

EMITENTE: ODEBRECHT Infraestrutura
PROJETADO: CARLOS AUGUSTO NOGUEIRA
CREA: 678-D REGIÃO: ES
COORDENADOR: PAULO CESAR MORAND
CREA: 45805/D REGIÃO: RJ
DESENHO: ELI
Nº DES. PROJETISTA: CNO-GU-05-04-EE-017
DATA: 12/03/10
RESPONSÁVEL TÉCNICO: GILBERTO EUGÊNIO DE SOUZA
CREA: 47433/D REGIÃO: RJ ART Nº: 2009.86784 DATA: 14/05/08

EMISSÃO CESAN	DATAS
PROJETADO:	–
CREA:	
DESENHADO:	–
VERIFICADO: JADYR SOARES CARVALHO	–
DIVISÃO: JADYR SOARES CARVALHO	–
GERÊNCIA: ENGº JOSÉ CARLOS DALBEM	–

CESAN

MUNICÍPIO: GUARAPARI | DISTRITO: | BAIRRO: PRAIADOMORRO

NOME DO EMPREENDIMENTO: PROJETO – INSTALAÇÃO 07
COMPLEMENTAÇÃO DAS REDES COLETORAS IMPLANTADAS ÀS MALHAS EM OPERAÇÃO DO SISTEMA DE ESGOTAMENTO SANITÁRIO DA PRAIA DO MORRO E ADJACÊNCIAS
BACIA PRAIA DO MORRO

TÍTULO: ESTAÇÃO ELEVATÓRIA DE ESGOTO BRUTO – EEGU-6B
CORTE C-C (NÍVEIS: VAR/-1.53/-1.23)
CORTE D-D (NÍVEIS: -0.48/-0.39/-0.23)

ESCALA:	FOLHA:	Nº CESAN	REV:
INDICADAS	04 / 07	–	0